Zakład Budowlany Adam Szymański
14-200 Iława, ul. Rolna 34
tel./fax 89 648 71 96
tel. 505 102 476, 502 932 575
e-mail: szymanskiilawa@gmail.com

DOKUMENTACJA TECHNICZNA

Nazwa przedsięwzięcia:	**Zagospodarowanie działki gminnej nr 864 w Niechłoninie**
Lokalizacja:	**dz. nr 864 obręb Niechłonin, gm. Płośnica, pow. Działdowo**
Inwestor:	**Gmina Płośnica** **13-206 Płośnica, ul. Dworcowa 52**
Jednostka proj.:	**Zakład Budowlany Adam Szymański, Iława, ul. Rolna 34**
Projektant:	**inż. Wojciech Szymański**

Projektant:

kwiecień 2018

Zawartość opracowania:

- Opis techniczny

- Projekt zagospodarowania działki

- Część rysunkowa

Zakład Budowlany Adam Szymański
14-200 Iława, ul. Rolna 34
tel./fax 89 648 71 96
tel. 505 102 476, 502 932 575
e-mail: szymanskiilawa@gmail.com

Projekt zagospodarowania działki

Nazwa przedsięwzięcia:	**Zagospodarowanie działki gminnej nr 864 w Niechłoninie**
Lokalizacja:	**dz. nr 864 obręb Niechłonin, gm. Płośnica, pow. Działdowo**
Inwestor:	**Gmina Płośnica** **13-206 Płośnica, ul. Dworcowa 52**
Jednostka proj.:	**Zakład Budowlany Adam Szymański, Iława, ul. Rolna 34**
Projektant:	**inż. Wojciech Szymański**

projektant:

kwiecień 2018

1.Część opisowa

Cześć opisowa do projektu zagospodarowania działki nr 864 położonej w miejscowości Niechłonin, gm. Płośnica, obręb: Niechłonin, pow. Działdowo

1.1. Podstawa opracowania

- zlecenie inwestora,
- oględziny nieruchomości /wizja lokalna/,
- warunki techniczno- budowlane oraz normy i przepisy prawne obowiązujące przy projektowaniu inwestycji.

1.2. Istniejący stan zagospodarowania działki

- Położenie terenu

Teren znajduje się w miejscowości Niechłonin, gm. Płośnica, pow. Działdowo, na dz. nr 864

- ***Obsługa komunikacyjna***

Bez zmian – działka przy drodze publicznej.

- Ukszałtowanie terenu

Na dz. nr 864 znajduje się staw wraz z nabrzeżami

- Warunki gruntowo – wodne

Na w/w działce występują grunty budowlane nośne, rodzime piaski gliniaste. Ustalono I kategorię geotechniczną.

- Istniejąca zabudowa i zagospodarowanie terenu

Teren jest niezabudowany. Istniejąca działka stanowi nieużytek będący własnością Gminy Płośnica.

- Istniejące uzbrojenie terenu

Teren nieuzbrojony.

- Informacje o ochronie zabytków i eksploatacji górniczej

Nie dotyczy

2.1. Projekt zagospodarowania działki

- Układ funkcjonalno-przestrzenny

Projektuje się zagospodarowanie działki 864 w m. Niechłonin. Zagospodarowanie ma na celu wykonanie terenu rekreacyjnego ogólnodostępnego przeznaczonego dla społeczności lokalnej miejscowości Niechłonin.

Projektuje się wykonanie następujących prac:

- oczyszczenie i odmulenie stawu
- umocnienie brzegów stawu płytami ażurowymi betonowymi
- umocnienie skarp kratą trawnikową wraz z obsianiem trawą lub wypełnieniem otoczakiem lub grysem kamiennym
- wykonanie utwardzenia terenu z kostki betonowej
- wykonanie alejek szutrowych wzmocnionych kratą trawnikową
- wykonanie schodów terenowych w technologii kostki brukowej ograniczonej obrzeżem betonowym
- montaż ławek i koszy na śmieci
- wykonanie ogrodzenia terenu
- montaż urządzeń siłowni terenowej
- wykonanie toru dla modeli pływających na stawie
- nasadzenia i zagospodarowanie skarp
- oświetlenie terenu - mikroinstalacje
- głośnik solarny - mikroinstalacje

- ***Obsługa komunikacyjna***

Bez zmian – dostęp do drogi publicznej.

- Uzbrojenie terenu

Bez zmian – brak

- Wpływ projektowanej inwestycji na środowisko naturalne, higienę i zdrowie użytkowników oraz ochronę uzasadnionych interesów osób trzecich

Projektowana inwestycja nie powoduje uciążliwości dla otoczenia oraz ograniczenia praw i interesu osób trzecich.

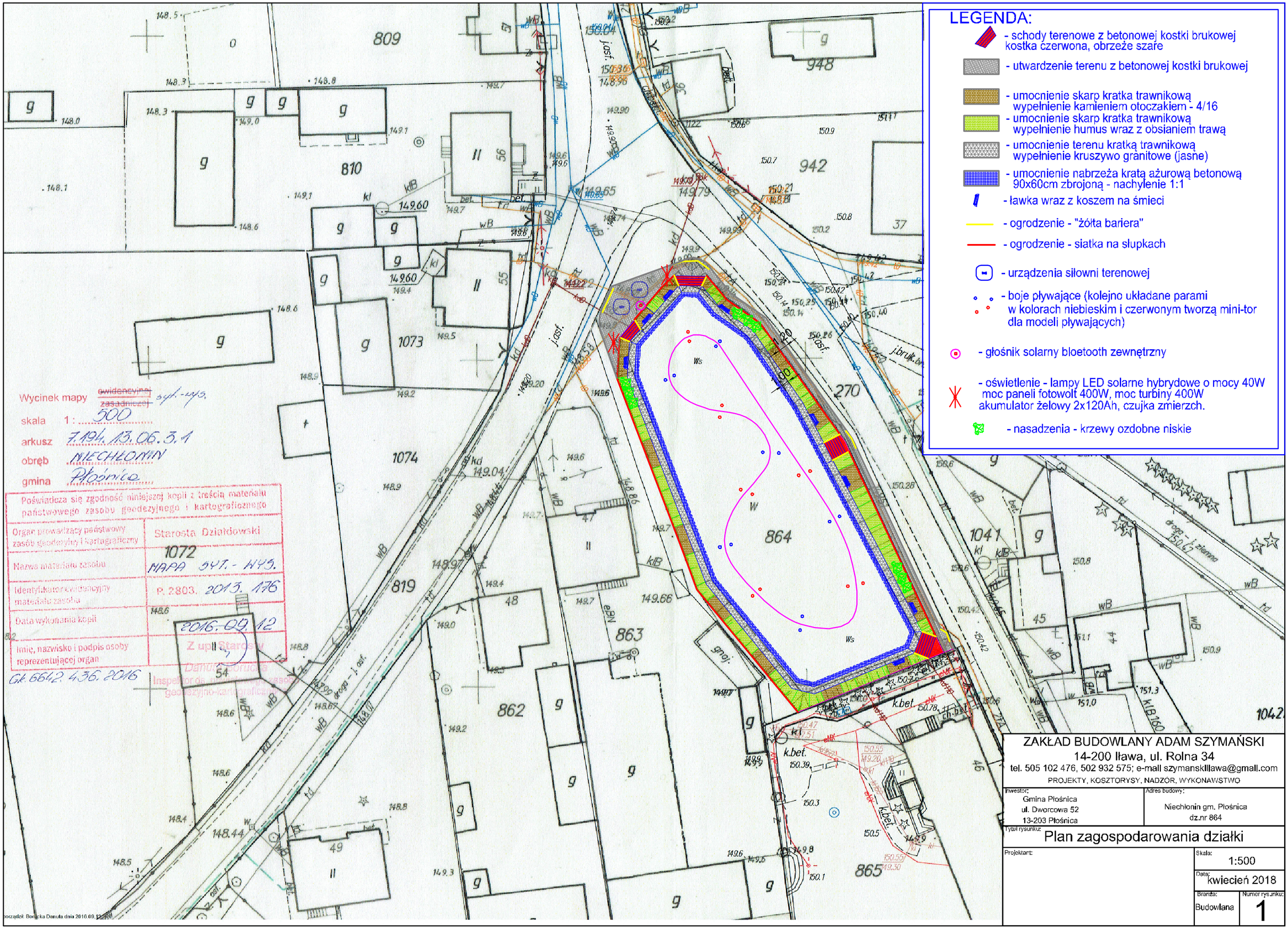

LEGENDA:

- schody terenowe z betonowej kostki brukowej kostka czerwona, obrzeże szare
- utwardzenie terenu z betonowej kostki brukowej
- umocnienie skarp kratka trawnikową wypełnienie kamieniem otoczakiem - 4/16
- umocnienie skarp kratka trawnikową wypełnienie humus wraz z obsianiem trawą
- umocnienie terenu kratką trawnikową wypełnienie kruszywo granitowe (jasne)
- umocnienie nabrzeża kratą ażurową betonową 90x60cm zbrojoną - nachylenie 1:1
- ławka wraz z koszem na śmieci
- ogrodzenie - "żółta bariera"
- ogrodzenie - siatka na słupkach
- urządzenia siłowni terenowej
- boje pływające (kolejno układane parami w kolorach niebieskim i czerwonym tworzą mini-tor dla modeli pływających)
- głośnik solarny bloetooth zewnętrzny
- oświetlenie - lampy LED solarne hybrydowe o mocy 40W moc paneli fotowolt 400W, moc turbiny 400W akumulator żelowy 2x120Ah, czujka zmierzch.
- nasadzenia - krzewy ozdobne niskie

ZAKŁAD BUDOWLANY ADAM SZYMAŃSKI
14-200 Iława, ul. Rolna 34
tel. 505 102 476, 502 932 575; e-mail szymanskiIlawa@gmail.com
PROJEKTY, KOSZTORYSY, NADZÓR, WYKONAWSTWO

Inwestor:	Adres budowy:
Gmina Płośnica ul. Dworcowa 52 13-203 Płośnica	Niechłonin gm. Płośnica dz.nr 864

Tytuł rysunku: **Plan zagospodarowania działki**

Projektant:	Skala: 1:500
	Data: kwiecień 2018
	Branża: Budowlana
	Numer rysunku: 1

porządził: Borucka Danuta dnia 2016.09.12

Zakład Budowlany Adam Szymański
14-200 Iława, ul. Rolna 34
tel./fax 89 648 71 96
tel. 505 102 476, 502 932 575
e-mail: szymanskiilawa@gmail.com

OPIS TECHNICZNY

Nazwa przedsięwzięcia:	**Zagospodarowanie terenu działki gminnej nr 864 w Niechłoninie**
Lokalizacja:	**dz. nr 864 obręb Niechłonin, gm. Płośnica, pow. Działdowo**
Inwestor:	**Gmina Płośnica** **13-206 Płośnica, ul. Dworcowa 52**
Jednostka proj.:	**Zakład Budowlany Adam Szymański, Iława, ul. Rolna 34**
Projektant:	**inż. Wojciech Szymański**

Projektant:

kwiecień 2018

1. Podstawa opracowania

- zlecenie inwestora na opracowanie dokumentacji
- uzgodnienia z inwestorem
- wizja lokalna
- normy, rozporządzenia, akty prawne

2. Przedmiot opracowania

Przedmiotem opracowania jest projekt zagospodarowania działki 864 w m. Niechłonin. Istniejąca działka stanowi w większości staw oraz jego nabrzeże. Zagospodarowanie ma na celu wykonanie terenu rekreacyjnego ogólnodostępnego przeznaczonego dla społeczności lokalnej miejscowości Niechłonin.
Zakres robót obejmuje wykonanie następujących prac:

- oczyszczenie i odmulenie stawu
- umocnienie brzegów stawu płytami ażurowymi betonowymi
- umocnienie skarp kratą trawnikową wraz z obsianiem trawą lub wypełnieniem otoczakiem lub grysem kamiennym
- wykonanie utwardzenia terenu z kostki betonowej
- wykonanie alejek szutrowych wzmocnionych kratą trawnikową
- wykonanie schodów terenowych w technologii kostki brukowej ograniczonej obrzeżem betonowym
- montaż ławek i koszy na śmieci
- wykonanie ogrodzenia terenu
- montaż urządzeń siłowni terenowej
- wykonanie toru dla modeli pływających na stawie
- nasadzenia i zagospodarowanie skarp
- oświetlenie terenu - mikroinstalacje
- głośnik solarny - mikroinstalacje

3. Przeznaczenie i program użytkowy obiektu budowlanego

Projektowany teren przeznaczony jako miejsce rekreacyjne wykorzystywane przez lokalną społeczność do odpoczynku. Zaprojektowano zagospodarowanie terenu w celu lepszej dostępności dla lokalnej społeczności.

4. Lokalizacja

Projektuje się zagospodarowanie dz. nr 864 obręb Niechłonin, gm. Płośnica, pow. Działdowo.

5. Forma architektoniczna i funkcja obiektu budowlanego

Teren rekreacyjny nad stawem wiejskim wyposażony w alejki spacerowe z ławkami do odpoczynku. Całość ogrodzona z utwardzonym ciągiem pieszym. Zagospodarowanie otoczenia ma na celu zapewnić możliwość rekreacji na świeżym powietrzu oraz pełni funkcję estetyczną.

6. Elementy zagospodarowania terenu

6.1. Utwardzenie terenu - alejki szutrowe wzmocnione kratą trawnikową

Zaprojektowano utwardzenie terenu z wykorzystaniem kraty trawnikowej wypełnionej grysem granitowym.

Przekrój przez konstrukcję:
- koryto (grunt rodzimy),
- warstwa odsączająca i wyrównawcza z piasku o gr. 10 cm,
- warstwa nośna z KŁSM gr. 10cm,
- warstwa geowłókniny
- warstwa wyrównująca z pospółki, gr. 4 cm,
- krata trawnikowa wypełniona grysem

Na powierzchni należy wyprofilować dodatkowy spadek pomocniczy o wartości max 1,0%.

6.2. Kosze na śmieci

Zaprojektowano kosze o pojemności 40L. Konstrukcja betonowa - kamień płukany, wkład wyjmowany z blachy ocynkowanej. Kosze umieścić w sąsiedztwie ławek.

6.3. Ławki

Zaprojektowano ławki zewnętrzne o długości 1,80m. Wsporniki metalowe, malowane farbami antykorozyjnymi przymocowane do podłoża za pomocą stóp betonowych. Siedzisko i oparcie drewniane impregnowane i zabezpieczone przed działaniem czynników atmosferycznych.

6.4. Utwardzenie terenu z kostki betonowej

Zaprojektowano utwardzenie terenu z kostki betonowej bezfazowej. Obszar utwardzenia ograniczony krawężnikiem betonowym na ławie.

Przekrój przez konstrukcję:
- koryto (grunt rodzimy),

- warstwa odsączająca i wyrównawcza z piasku o gr. 10 cm,
- warstwa chudego betonu C8/10 o gr. 5 cm,
- nawierzchnia z kostki betonowej gr. 6cm

Na powierzchni należy wyprofilować dodatkowy spadek pomocniczy o wartości max 1,0%.

6.5. Schody terenowe

Zaprojektowano schody terenowe jako zejście do pobliskiego stawu. Schody wykonane w technologii kostki brukowej betonowej ograniczonej obrzeżem betonowym. Kostka gr. 6cm na podsypce cementowo-piaskowej i warstwie chudego betonu. Obrzeże betonowe 8x30 na ławie betonowej.

6.6. Ogrodzenie

Zaprojektowano wykonanie ogrodzenia z siatki stalowej ocynkowanej na słupkach stalowych ocynkowanych. W miejscu wyjścia na ulicę zastosować popychacze z bariery drogowej żółtej.

6.7. Siłownia terenowa

Na działce zaprojektowano również siłownię terenową. Zaprojektowano ustawienie następujących urządzeń siłowni terenowej:

- Orbitrek - 1szt..
- Motyl - 1szt.
- Regulamin - 1szt.

Projektowane urządzenia to kompletne zestawy. Urządzenia powinny by wykonane w oparciu o normy PN-EN 957 i PN-EN 1176, potwierdzone aktualnym certyfikatem. Dodatkowo opatrzone certyfikatem bezpieczeństwa B. Dopuszczalna waga osoby ćwiczącej to 120kg. Standardowa gwarancja producenta z możliwością przedłużenia wynosi 2 lata na: stalowe elementy nośne, spawy, śruby itp. 2 lata gwarancji na: elementy z tworzywa sztucznego, siedziska, oparcia, stopnice itp., a także: łożyska, łączniki i elementy gumowe lub teflonowe.

6.8. Tor dla modeli pływających

Zaprojektowano wykonanie toru dla modeli pływających. Tor wytyczony na powierzchni wody stawu za pomocą boi pływających zacumowanych w dnie stawu. Tor umożliwi organizowanie zawodów lub pokazów modeli pływających przez dzieci, młodzież oraz wszelkie zainteresowane osoby z gminy i okolic. Pozwoli to w atrakcyjny sposób wykorzystać ten niewielki akwen wodny. Zaplanowano również zakup 10 modeli pływających w celu ich wypożyczania

osobom, które wyrażą chęć uczestnictwa w ewentualnych zawodach, a nie posiadają swoich.

6.9. Nasadzenia i zagospodarowanie skarp

Zaprojektowano umocnienie brzegów stawu płytą betonową ażurową umocowaną w ławie betonowej. Powyżej alejek szutrowych zaprojektowano umocnienie skarpy kratą trawnikową wypełnioną naprzemiennie kamieniwem i humusem obsianym trawą. Mieszanka nasion powinna zapewniać wzrost roślinności w różnych warunkach pogodowych. Rośliny powinny być odporne na suszę oraz dobrze znosić intensywne opady deszczu. Zaplanowano również nasadzenia krzewami niskimi wielosezonowymi.

6.10. Oświetlenie ternu - mikroinstalacje

Zaprojektowano montaż latarń parkowych na słupach oświetleniowych. Latarnie solarne hybrydowe o mocy 40W, strumień świetlny 4400lm, moc paneli 400W, moc turbiny 400W. Latarnie wyposażone w akumulatory żelowe 2x120Ah i czujkę zmierzchową.
Latarnie solarne hybrydowe z turbiną wiatrową są urządzeniem samowystarczalnym i nie potrzebują zewnętrznego źródła zasilania. Tworzą mikroinstalacje, w których 100% energii, które zużywają pochodzi ze źródeł odnawialnych, tj. energii słonecznej i wiatru. Powyższe mikroinstalacje zapewniają pokrycie co najmniej w 50% zapotrzebowania tego obiektu na energię elektryczną.

6.11. Głośnik solarny - mikroinstalacje

Zaprojektowano montaż głośnika solarnego bloetooth. Głośnik solarny hybrydowe wyposażony w panele solarne oraz w akumulatory żelowe. Zasięg bloetooth ok. 15m. Głośnik ma na celu umożliwić korzystanie z nagłośnienia poprzez system bloetooth oraz umożliwić lokalnej społeczności ćwiczenia na siłowni terenowej w rytm własnej muzyki z urządzeń przenośnych typu smartfon.
Głośnik solarny jest urządzeniem samowystarczalnym i nie potrzebuje zewnętrznego źródła zasilania. Tworzy mikroinstalacje, w której 100% energii, które zużywają pochodzi ze źródeł odnawialnych, tj. energii słonecznej. Powyższa mikroinstalacja zapewnia pokrycie co najmniej w 50% zapotrzebowania tego obiektu na energię elektryczną.

OPRACOWAŁ:

INFORMACJA O PLANIE BEZPIECZEŃSTWA I OCHRONIE ZDROWIA

Inwestor: Gmina Płośnica, 13-206 Płośnica, ul. Dworcowa 52

Zadanie: Zagospodarowanie terenu działki gminnej 864

w m. Niechłonin

I. INFORMACJA O PROWADZENIU ROBÓT I ZAGROŻENIACH

Cały teren budowy zostanie wygrodzony i zabezpieczony przed dostępem osób nieupoważnionych, a zwłaszcza dzieci, zabezpieczenie- ogrodzenie z siatki stalowej oraz oznakowanie terenu tablicami ostrzegawczymi. Wysokość ogrodzenia terenu powinna wynosić co najmniej 150cm. Ogrodzenie placu budowy powinno być tak wykonane, aby nie stwarzało zagrożenia dla ludzi.

Strefę niebezpieczną (miejsca niebezpieczne), w których istnieje źródło zagrożenia np. możliwości spadania z góry przedmiotów lub materiałów należy oznakować i ogrodzić poręczami bądź zabezpieczyć daszkami ochronnymi. Strefa niebezpieczna nie może wynosić mniej niż $^{1}/_{10}$ wysokości, z której mogą spadać przedmioty i materiały- jednak nie mniej niż 6 metrów.

II. BEZPIECZEŃSTWO PROWADZENIA ROBÓT

Wszystkie materiały budowlane do wykonania robót zostaną dostarczone przez wytwórcę lub firmę handlująca materiałami budowlanymi.

Montaż elementów konstrukcyjnych odbywać się będzie bez dodatkowego utwardzenia placu budowy- utwardzenie naturalne istniejące.

Montaż wszystkich elementów wykonywany musi być przez pracowników- ekipę przeszkoloną do prac i posiadająca odpowiednie uprawnienia i zaświadczenia oraz wyposażoną w kaski ochronne wraz z niezbędnymi zabezpieczeniami oraz odpowiednią odzieżą ochronną.

Sprzęt i urządzenia budowlane powinny charakteryzować się właściwą jakością i sprawnością techniczną.

III. INFORMACJA O PROWADZENIU INSTRUKTAŻU DLA PRACOWNIKÓW

Pełniący funkcje kierownika budowy musi posiadać odpowiednie uprawnienia do pełnienia funkcji kierownika budowy. Każdorazowo przed przystąpieniem do pracy kierownik dokonuje instruktażu dotyczącego sposobu i technologii prowadzenia robót budowlanych i montażowych, a także bezpieczeństwa jakie należy zachować podczas pracy.

IV. GOSPODARKA MATERIAŁOWA PRZY PROWADZENIU ROBÓT

Większość materiałów po przywiezieniu na plac budowy będzie wbudowana. Materiały, które będą na placu budowy powinny być odpowiednio składowane i zabezpieczone pod względem bhp.

V. UWAGI KOŃCOWE I ZAGOSPODAROWANIE SOCJALNE PLACU BUDOWY

Zaplecze socjalne dla pracowników proponuje się zlokalizować w barakowozie lub budynku gospodarczym wyposażonym w odpowiednie warunki higieniczno- sanitarne wraz ze stołówką, z którego ekipa budowlana będzie mogła korzystać tylko w godzinach pracy.

Budowa powinna posiadać komplet wymaganych przepisami dokumentów.

VI. ZESTAWIENIE POWIERZCHNI PLACU BUDOWY

Powierzchnia placu budowy około 2000m², w tym miejsce na składowanie materiałów budowlanych około 50m².

OPRACOWAŁ:

PRZEKRÓJ PODŁUŻNY PRZEZ SCHODY TERENOWE

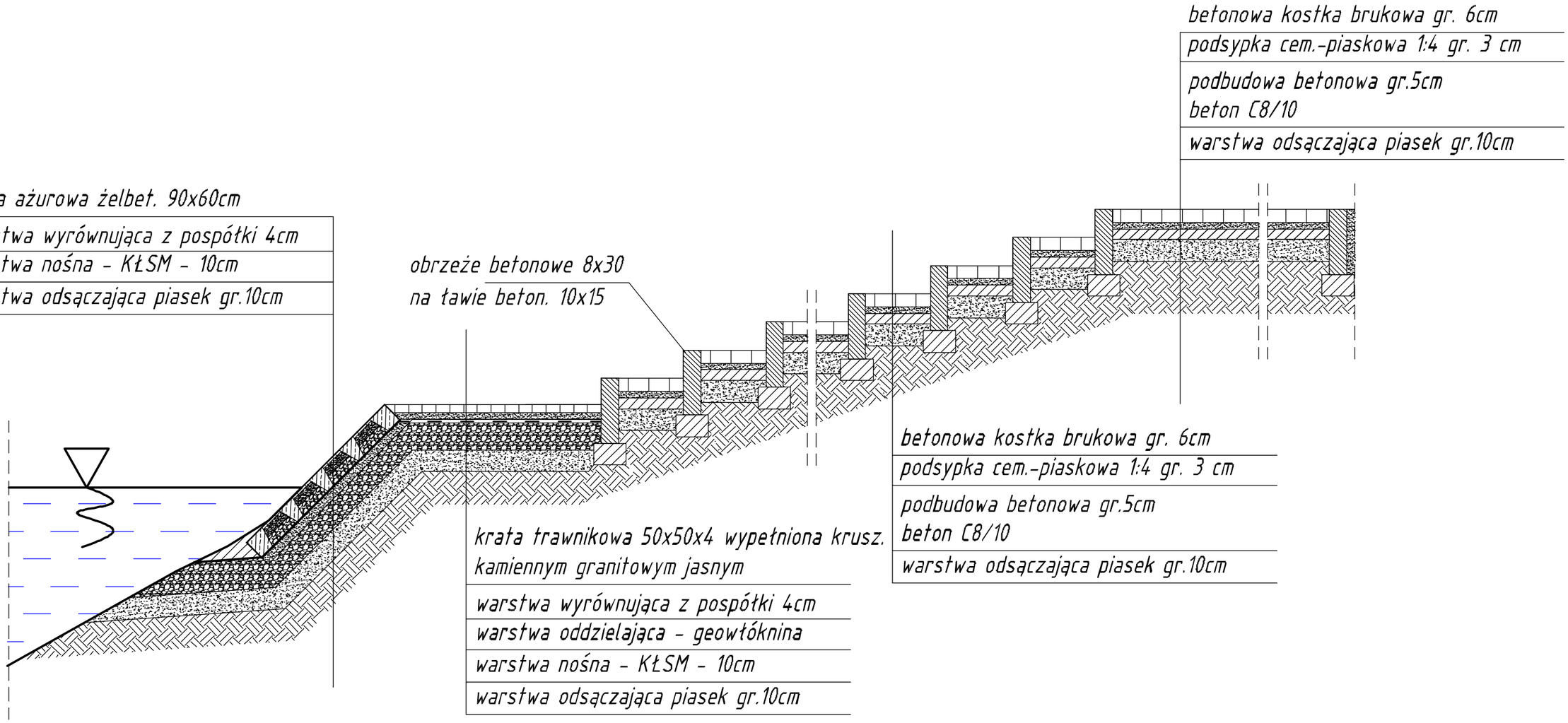

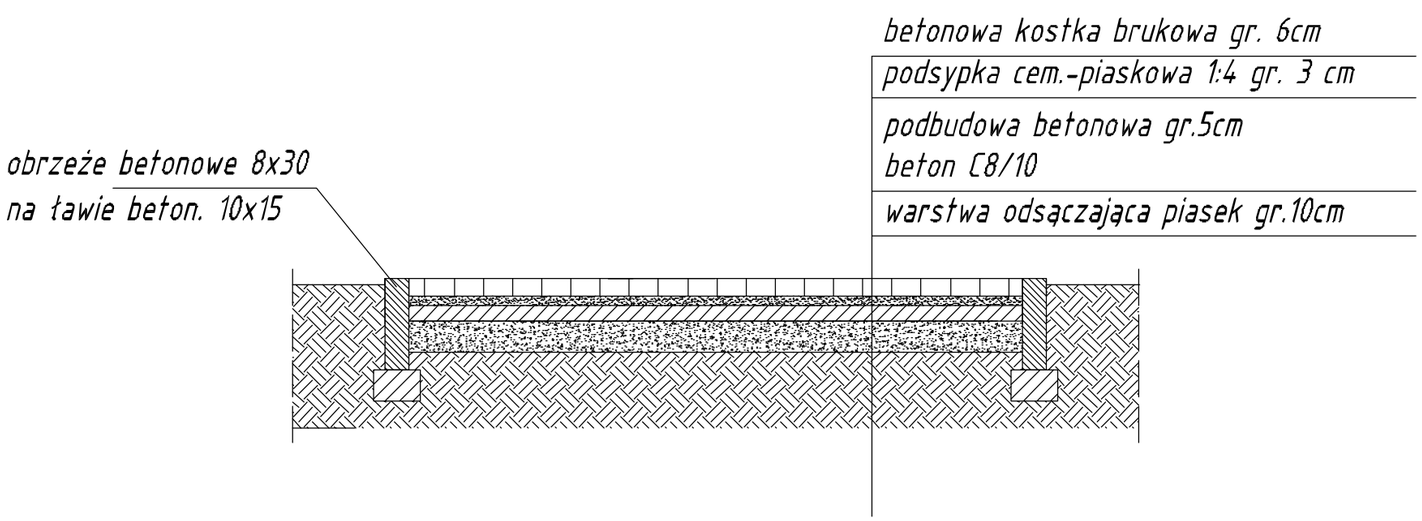

ZAKŁAD BUDOWLANY ADAM SZYMAŃSKI
14-200 Iława, ul. Rolna 34
tel. 505 102 476, 502 932 575; e-mail szymanskiilawa@gmail.com
WYKONAWSTWO, PROJEKTY, KOSZTORYSY, NADZÓR

Inwestor: Gmina Płośnica, ul. Dworcowa 52, 13-206 Płośnica	Adres budowy: Niechłonin gm. Płośnica, dz. nr 864
Tytuł rysunku: Przekrój przez schody terenowe	
Projektant:	Skala: 1:20
	Data: kwiecień 2018
	Branża: Budowlana
	Numer rysunku: 2

PRZEKRÓJ PODŁUŻNY PRZEZ BRZEG STAWU

płyta ażurowa żelbet. 90x60cm
warstwa wyrównująca z pospółki 4cm
warstwa nośna - KŁSM - 10cm
warstwa odsączająca piasek gr.10cm

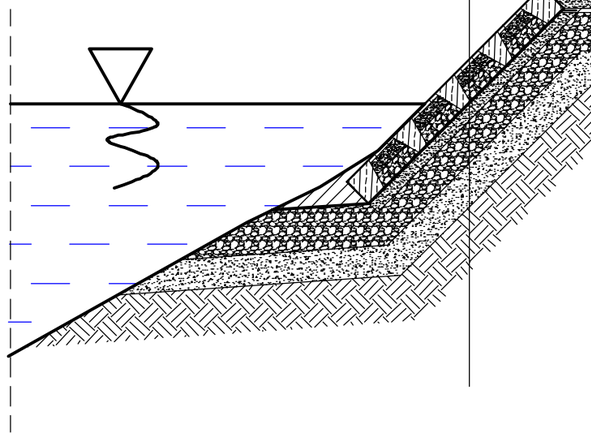

nachylenie dost. do war. teren.

krata trawnikowa 50x50x4 wypełniona krusz. kamiennym granitowym jasnym
warstwa wyrównująca z pospółki 4cm
warstwa oddzielająca - geowłóknina
warstwa nośna - KŁSM - 10cm
warstwa odsączająca piasek gr.10cm

krata trawnikowa 50x50x4 wypełniona kamieniem otoczakiem 4/16 lub trawą - wg pzd
warstwa wyrównująca z pospółki 4cm
warstwa oddzielająca - geowłóknina
warstwa pospółki 10cm

ZAKŁAD BUDOWLANY ADAM SZYMAŃSKI
14-200 Iława, ul. Rolna 34
tel. 505 102 476, 502 932 575; e-mail szymanskiIlawa@gmail.com
WYKONAWSTWO, PROJEKTY, KOSZTORYSY, NADZÓR

Inwestor: Gmina Płośnica, ul. Dworcowa 52, 13-206 Płośnica	Adres budowy: Niechłonin gm. Płośnica, dz. nr 864
Tytuł rysunku: Przekrój przez brzeg stawu	
Projektant:	Skala: 1:20
	Data: kwiecień 2018
	Branża: Budowlana
	Numer rysunku: 3

PRZEKRÓJ NORMALNY CHODNIKA

szerokość wg zagospodarowania terenu

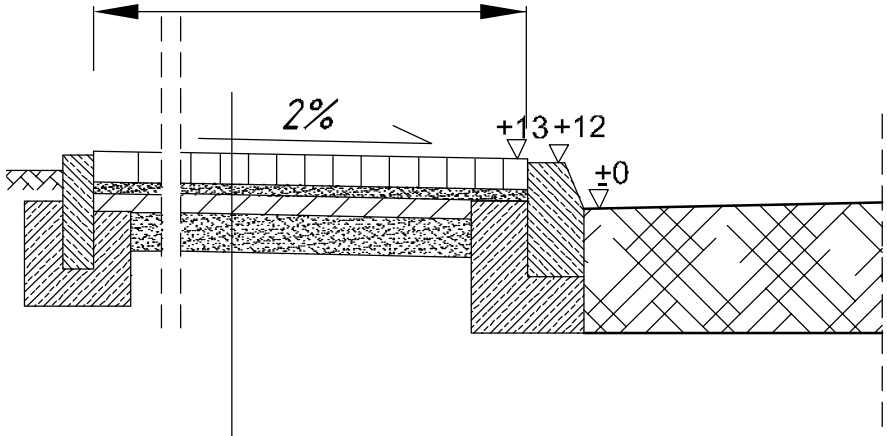

betonowa kostka brukowa gr. 6cm

podsypka cem.-piaskowa 1:4 gr. 3 cm

podbudowa betonowa gr.5cm
beton C8/10

warstwa odsączająca piasek gr.10cm

ZAKŁAD BUDOWLANY ADAM SZYMAŃSKI
14-200 Iława, ul. Rolna 34
tel. 505 102 476, 502 932 575; e-mail szymanskiIlawa@gmail.com
WYKONAWSTWO, PROJEKTY, KOSZTORYSY, NADZÓR

Inwestor:	Adres budowy:
Gmina Płośnica ul. Dworcowa 52 13-206 Płośnica	Niechłonin gm. Płośnica dz. nr 864

Tytuł rysunku: Przekrój przez chodnik

Projektant:

Skala: 1:20

Data: kwiecień 2018

Branża: Budowlana

Numer rysunku: 4