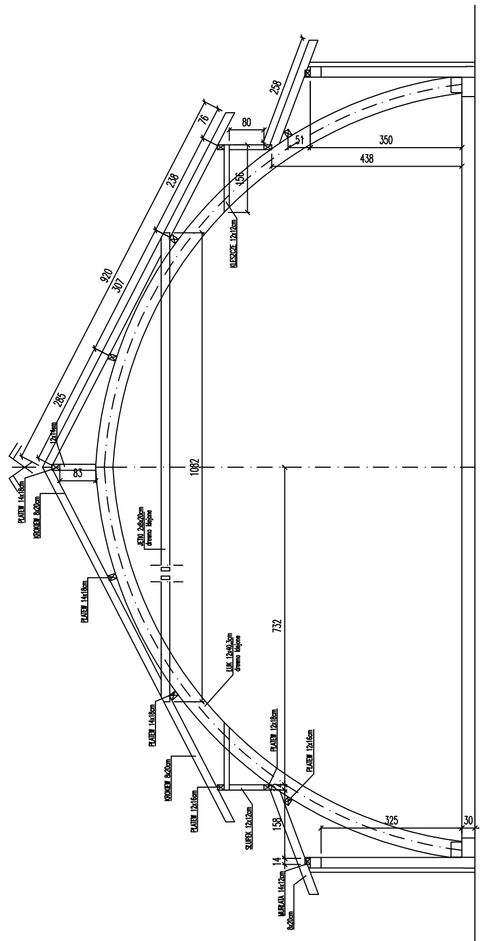

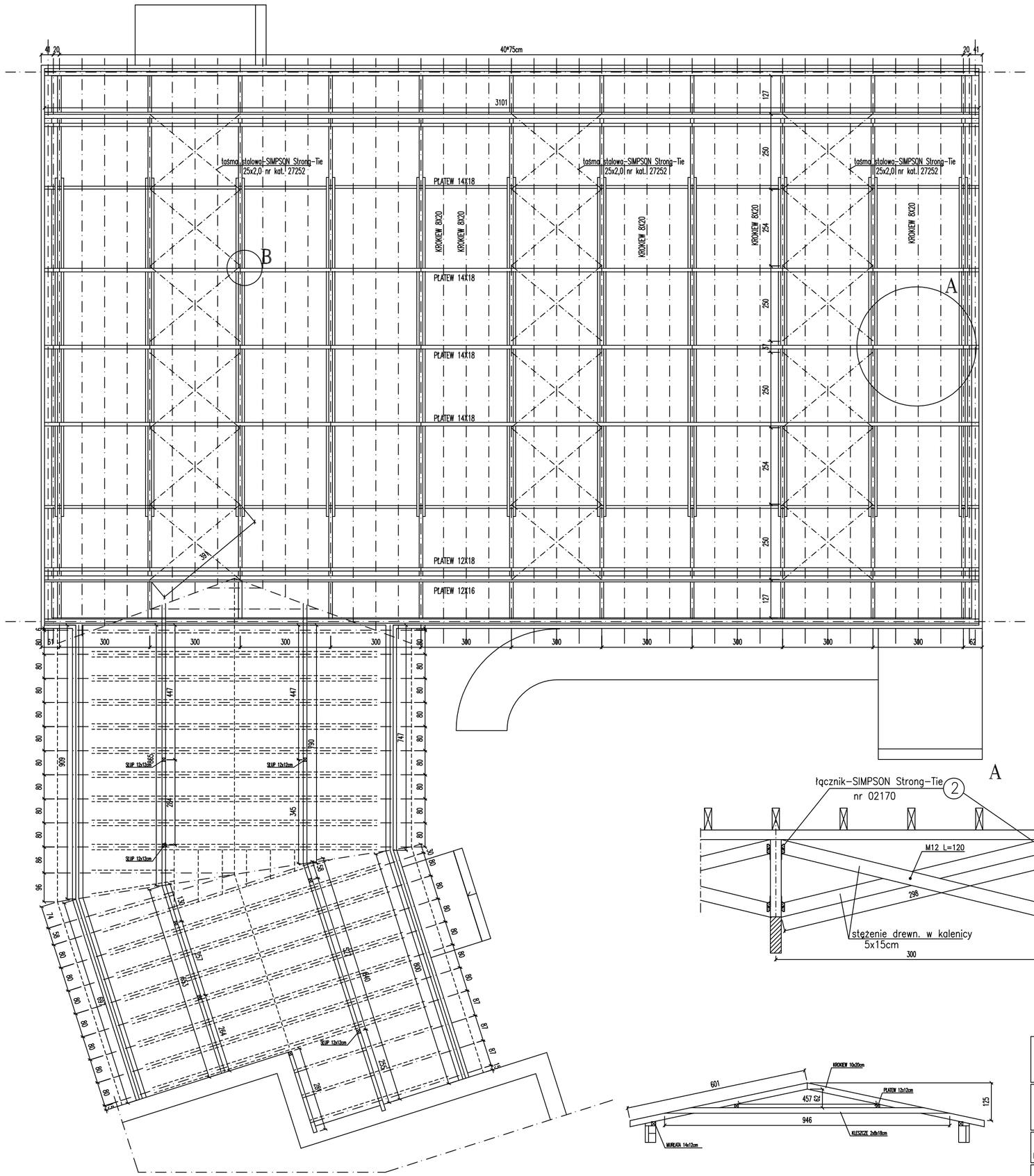

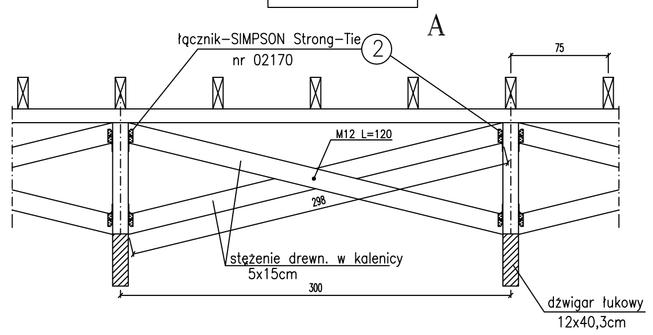

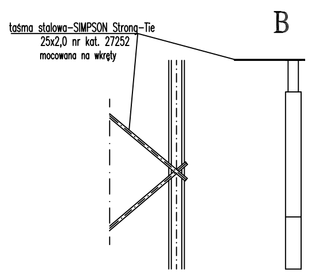

ZESTAWIENIE DREWNA

	NR	Nazwa elementu	przekroj	dlugosc m	ilosc szt.	objetosc m³
DACH SALI	1	Murlata	14x12	98,3	mb	1,651
	2	Platew	14x18	3,60	10	0,907
	3			6,30	20	3,175
	4	Platew	12x16	3,60	8	0,553
	5			6,30	16	1,935
	6	Platew	12x18	3,60	4	0,311
	7			6,30	8	1,089
	8	Slupek	14x12	0,90	11	0,166
	9		12x12	0,95	22	0,301
	10	Krokiew	8x20	9,35	88	12,866
	11			2,80	84	3,763
	12	Jetka	12x12	1,60	44	1,014
	13	Stężenie	5x15	3,10	20	0,465
ŁĄCZNIK	14	Krokiew	10x20	6,60	2	0,264
	15			6,30	5	0,630
	16			6,15	35	4,305
	17			5,15	2	0,206
	18			3,00	3	0,180
	19			1,30	4	0,104
	20	Kleszcze	8x18	9,50	34	4,651
	21			5,00	3	0,216
	22			3,00	7	0,302
	23	Słupy	12x12	3,80	8	0,438
	24	Płatwie	12x12	8,70	3	0,376
	25			5,40	1	0,078
	26			4,50	1	0,065
		Razem				40,011

DREWNO KLASY C–30

PRACOWNIA INWESTYCYJNO– PROJEKTOWA
ILAWA UL. OSTRÓDZKA 53

ATRIUM
BIURO ARCHITEKTONICZNE
Iława, 11 Listopada 6/2 tel. 59 8661 937

INWESTYCJA / ADRES

BUDYNEK SALI GIMNASTYCZNEJ PRZY SZKOLE PODSTAWOWEJ W NIECHŁONINIE
NIECHŁONIN, DZIAŁKA NR 261, GMINA PŁOŚNICA

ETAP PROJEKTU	ZAKRES PROJEKTU	NAZWA RYSUNKU / SKALA	NR RYS.
PROJEKT BUDOWLANY	KONSTRUKCJA	KONSTRUKCJA DACHU 1:100	K–03

INWESTOR: GMINA PŁOŚNICA

ZESPÓŁ PROJEKTOWY

PROJEKTOWAŁ	inż. Andrzej Nowrot upr. nr POM/0224/POOK/07	
SPRAWDZIŁ	mgr inż. Piotr Kłosowski upr. nr BK.IIF.7342/1346/98	

WRZESIEŃ 2011 r.